SIEMENS

Інструкція з експлуатації та монтажу uk

Газова плита

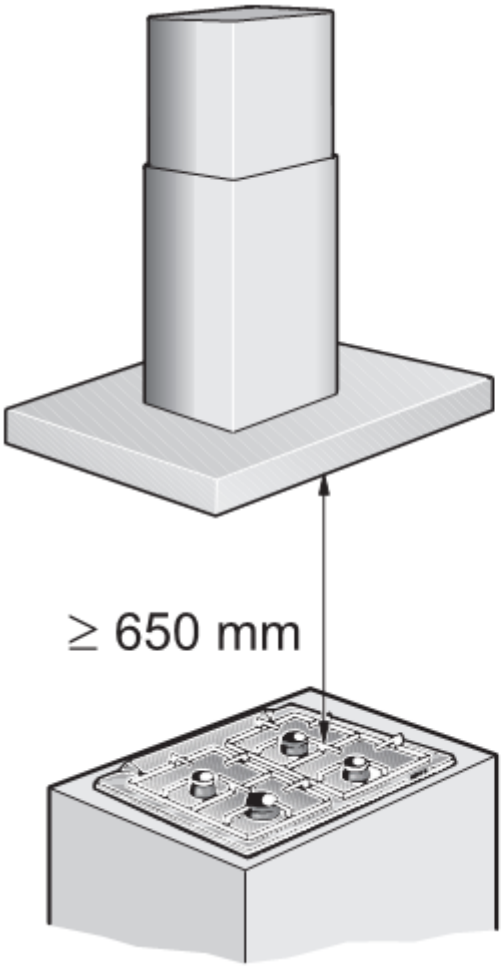

Електрична плита

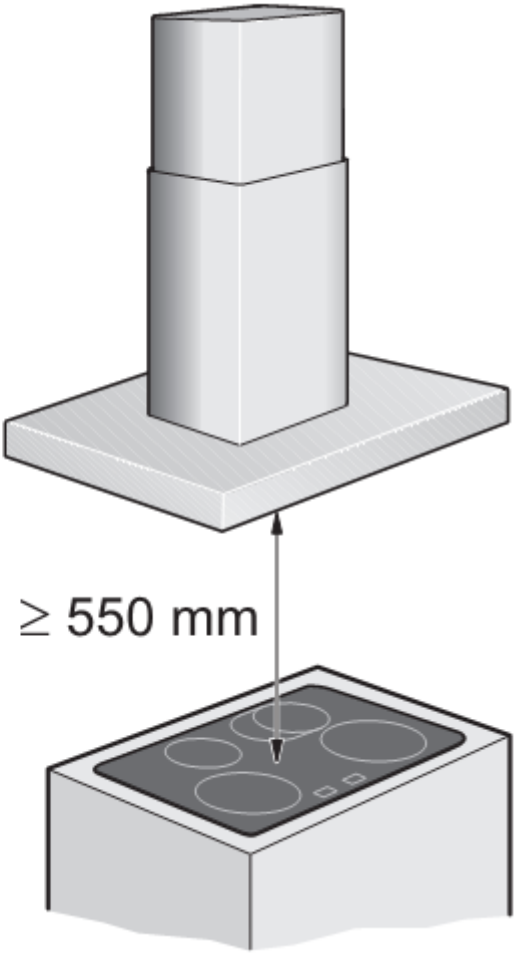

Зміст

Загальна інформація **4**
Вказівки щодо захисту довкілля 4
Перш ніж почати користуватися витяжкою 4
Вказівки з техніки безпеки **5**
Призначення 5
Технічна безпека 5
Спеціальні вказівки для газових плит 6
Правильне використання 7
Правильний монтаж 7
Режими роботи **8**
Витяжний режим 8
Режим циркуляції повітря 8
Огляд функцій **9**
Чищення та догляд **16**
Зняття і вставлення жирових фільтрів **17**
Зняття і вставлення металевих сітчастих жирових фільтрів 17
Встановлення і зняття фільтрів з активованим вугіллям 17
Інструкція з монтажу **18**
З’єднання труб 18
Підключення до джерела живлення 19
Монтаж **20**
Підготовка стелі 20
Монтаж витяжки 21
Монтаж обшивки витяжної труби 22

Загальна інформація

Вказівки щодо захисту довкілля

Утилізація транспортної упаковки

Цю нову витяжку було надіслано у захисній упаковці. Усі пакувальні матеріали нешкідливі для довкілля та піддаються переробці. Настійне прохання утилізувати упаковку в нешкідливий для довкілля спосіб.

Пакувальні матеріали можуть бути небезпечними для дітей. Тому зберігайте їх у недоступному для дітей місці.

Утилізація старої витяжки

Старі прилади не є непотрібним сміттям. За допомогою їх утилізації можна отримати корисну сировину.

Цей прилад маркований відповідно до Директиви ЄС 2002/96/EC про відходи електричного та електронного обладнання (WEEE). У Директиві визначається порядок повернення та утилізації старих приладів на всій території ЄС.

Перед утилізацією старого приладу зробіть його непрацездатним.

У жодному разі не викидайте стару витяжку як звичайне побутове сміття!

Про можливі шляхи утилізації можна дізнатися у свого дилера або в місцевих органах влади.

До належної утилізації зберігайте стару витяжку в недоступному для дітей місці.

Перш ніж почати користуватися витяжкою

УВАГА: ця інструкція з експлуатації стосується кількох моделей витяжки. Можливо, що описані в ній окремі функції у вашій витяжці відсутні.

Перед увімкненням приладу уважно прочитайте інструкцію з експлуатації. Вона містить важливу інформацію щодо техніки безпеки, а також використання та догляду за приладом.

Зберігайте інструкцію з експлуатації та монтажу в надійному місці для можливої передачі наступному власникові.

Несправності

У разі виникнення запитань або несправностей зв’яжіться із центром обслуговування споживачів.
(Див. «Перелік центрів обслуговування споживачів»). Зателефонувавши, повідомте наступне:

E-no.	FD

Ці номери вказані на паспортній табличці всередині витяжки (необхідно попередньо зняти жировий фільтр).
Запишіть ці номери у вищеподаних місцях.

Призначення

▷ Ця витяжка відповідає чинним правилам техніки безпеки. Неправильне використання витяжки може призвести до нанесення шкоди здоров'ю людей або пошкодження приладу.

▷ Витяжку можна використовувати виключно в домашньому господарстві. Виробник не несе відповідальності за пошкодження у результаті неналежного використання витяжки або неправильної її експлуатації.

▷ Виробник не несе відповідальності за пошкодження у результаті недотримання вказівок із техніки безпеки.

⚠ НЕБЕЗПЕКА ОТРИМАННЯ ТРАВМ
Не дозволяйте дітям бавитися витяжкою! Дорослі й діти не повинні користуватися цим приладом без нагляду,
- якщо за своїм фізичним або психічним станом вони неспроможні це робити
- або якщо вони не мають знань і досвіду, необхідних для правильного і безпечного управління приладом.

Технічна безпека

▷ Витяжка залишила завод у бездоганному стані. Проте перед монтажем перевірте прилад на наявність видимих пошкоджень. Якщо прилад пошкоджений, його не можна вмикати!

▷ З міркувань безпеки заміна пошкодженого шнура живлення повинна здійснюватися виробником або його сервісною службою, або відповідно кваліфікованими фахівцями.

▷ Монтаж (включаючи підключення до джерела живлення), технічне обслуговування і ремонт витяжки повинні здійснюватися лише кваліфікованими фахівцями. Необхідно завжди відключати витяжку від електромережі, вийнявши вилку або вимкнувши запобіжник!

▷ У разі неправильного монтажу, технічного обслуговування або ремонту може виникнути серйозна небезпека для користувача, за яку виробник не несе відповідальності.

▷ Не можна вносити зміни в електричне або механічне обладнання витяжки – це небезпечно! Вони можуть призвести до збоїв у роботі витяжки.

Експлуатація витяжки одночасно з нагрівальним приладом, який залежить від повітря у приміщенні

Нагрівальні прилади, які залежать від повітря у приміщенні, це: газові, масляні, дров’яні або вугільні нагрівальні прилади, проточні нагрівачі, водонагрівачі, плити і духовки, які поглинають повітря для горіння з приміщення, а відпрацьовані гази відводять назовні через димохід.

⚠ НЕБЕЗПЕКА ОТРУЄННЯ
При експлуатації витяжки одночасно з нагрівальним приладом, який залежить від повітря у приміщенні, існує небезпека отруєння газоподібними продуктами згорання, які всмоктуються назад у приміщення.

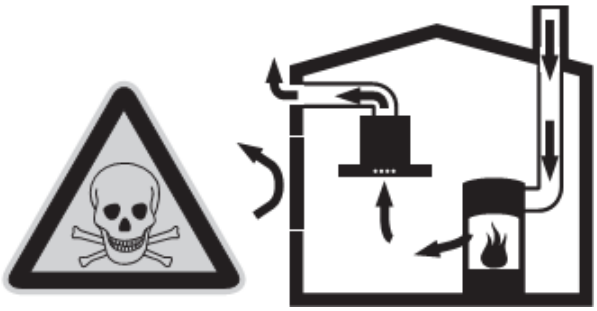

▷ Для безпечної експлуатації приладу необхідно, щоб у приміщенні, де встановлено нагрівальне обладнання, знижений тиск не перевищував 4 Па (0,04 мбар).
Цього можна досягнути, якщо повітря для горіння має можливість надходити через незакриті отвори, наприклад, двері, вікна та настінні вентиляційні шафи або за допомогою інших технічних засобів.

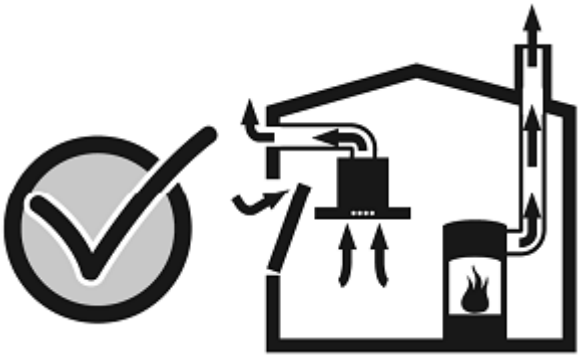

▷ Тому необхідно забезпечити достатню подачу припливного повітря.

▷ Використання лише настінної вентиляційної шафи не гарантує дотримання граничного значення.

УВАГА: під час визначення тиску повітря необхідно враховувати всю систему вентиляції у будинку. З цього питання зверніться за консультацією до компетентного інженера-теплотехніка.

▷ Якщо витяжка використовується лише в режимі циркуляції повітря, експлуатація можлива без жодних обмежень.

Спеціальні вказівки для газових плит

▷ Під час встановлення витяжки над газовими конфорками дотримуйтесь відповідних держаних нормативних положень (напр., в Німеччині: технічні правила встановлення газових приладів TRGI).

▷ Дотримуйтеся чинних правил та інструкції з монтажу, які надаються виробником газових приладів.

▷ Лише одна сторона витяжки може бути встановлена поряд із предметом, який має високі бокові стінки, або високою стіною. Інакше може виникнути небезпека накопичення тепла. Відстань між витяжкою та стіною чи предметом, який має високі бокові стінки, повинна бути не менше 50 мм.

⚠ НЕБЕЗПЕКА ОТРИМАННЯ ОПІКІВ
Не використовуйте більше 2-х газових конфорок одночасно протягом тривалого інтервалу часу (макс. 15 хвилин) при максимальному тепловому навантаженні. З огляду на високу температуру існує небезпека отримати опіки при доторканні до поверхні витяжного ковпака.

▷ Зверніть увагу, що одна велика конфорка потужністю більше 5 кВт (Wok) за потужністю відповідає 2 газовим конфоркам.

▷ Витяжка може бути пошкоджена внаслідок перегрівання.

▷ Ніколи не залишайте запалені газові конфорки без посуду над ними. Відрегулюйте полум'я таким чином, щоб воно не виходило за дно посуду.

Правильне використання

▷ Перед першим увімкненням витяжки ретельно її почистіть.

▷ Перед чищення чи технічним обслуговування витяжки відключіть її від електромережі, витягнувши штепсельну вилку або вимкнувши запобіжник.

▷ Лампи (особливо галогенні) під час експлуатації сильно нагріваються. Навіть протягом деякого часу після вимкнення приладу все ж існує небезпека отримати опіки!

▷ Перед заміною ламп відключіть витяжку від електромережі і дочекайтеся охолодження ламп!

▷ Експлуатуйте витяжку тільки з установленими лампами.

▷ Завжди вмикайте витяжку, якщо користуєтеся конфоркою. На вимкненій витяжці може утворюватися конденсат. У результаті чого прилад може бути підданий корозії.

▷ Не кладіть на витяжку жодні предмети.

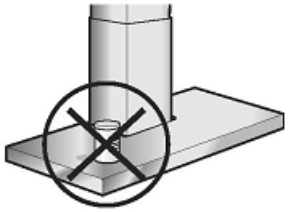

⚠ **НЕБЕЗПЕКА ЗАЙМАННЯ**

Не готуйте їжу, покриту алкоголем, у вогні під витяжкою і не працюйте з відкритим вогнем. При включеній витяжці полум'я може потрапити у фільтр. Небезпека займання відкладень на жировому фільтрі!

▷ Якщо ви готуєте на жирі або олії, напр., картоплю-фрі, ніколи не залишайте каструлі, сковорідки і фритюрниці без нагляду. Перегрітий жир або олія можуть легко загорітися!

▷ Регулярне чищення жирового фільтра і своєчасна заміна фільтра з активованим вугіллям дозволить уникнути небезпеки займання.

▷ Ніколи не використовуйте витяжку без жирових фільтрів.

Правильний монтаж

▷ Зверніть увагу на вказівки виробника плити щодо допустимості встановлення витяжки над нею.

▷ Якщо виробник плити не вказав безпечну відстань, тоді мінімальна відстань між електричною конфоркою і нижнім краєм витяжки становить **550 мм**, а між газовою конфоркою (верхнім краєм підставки для посуду) і нижнім краєм витяжки – **650 мм** (див. рис. на сторінці 2).

▷ Якщо використовуються різні плити, тоді вибирається найбільша із зазначених відстаней.

▷ Ширина витяжки повинна відповідати ширині плити.

▷ Над плитою, в якій згоряє тверде паливо, що є потенційною загрозою виникнення пожежі (напр. іскри, що розлітаються), встановлення витяжки дозволяється лише тоді, коли плита оснащена закритим захистом, який не знімається, та дотримані всі державні правила безпеки. Це обмеження не стосується газових плит і газових панелей.

▷ Щоб уникнути пошкоджень панелі, її слід накрити перед монтажем витяжки.

Режими роботи

▷ Витяжка може використовуватися у витяжному режимі або в режимі циркуляції повітря.

Витяжний режим

Повітря, що всмоктується, очищається жировими фільтрами і виводиться за межі приміщення через систему труб.

Розміри витяжки при витяжному режимі

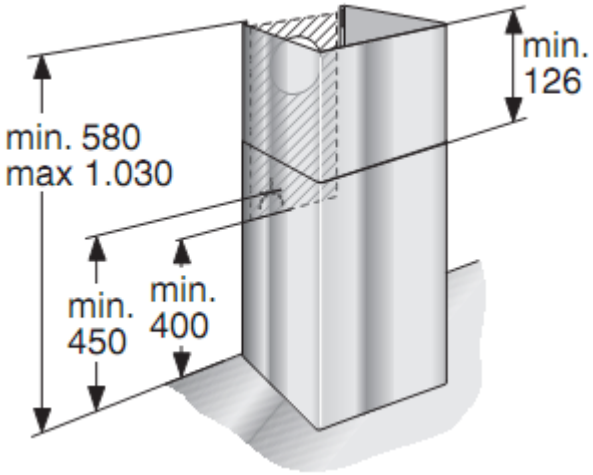

Режим циркуляції повітря

Повітря, що всмоктується, очищається жировими фільтрами **та** фільтром з активованим вугіллям і повертається в кухню. Для поглинання пахучих речовин в режимі циркуляції повітря необхідно встановити фільтр з активованим вугіллям (див. розділ «Зняття і вставлення жирових фільтрів»). Повний комплект для монтажу та фільтри одноразового використання можна придбати у спеціалізованих магазинах, центрі обслуговування клієнтів або в інтернет-магазині. Номери приладдя можна знайти в кінці цієї інструкції з експлуатації.

Розміри витяжки у режимі циркуляції повітря

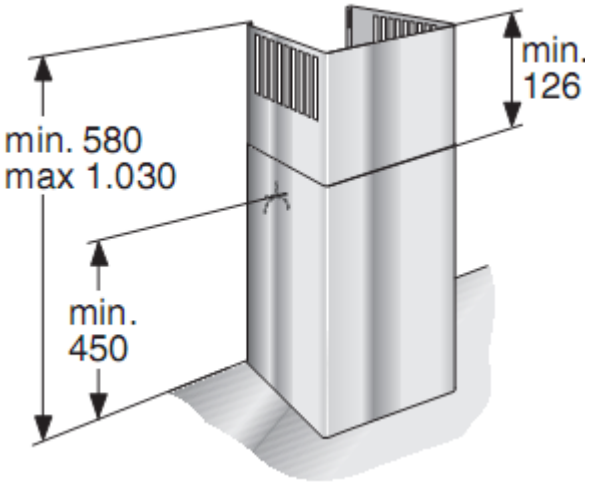

Нижче подається огляд панелі керування витяжки. Тут можна ознайомитися з коротким описом окремих елементів керування.

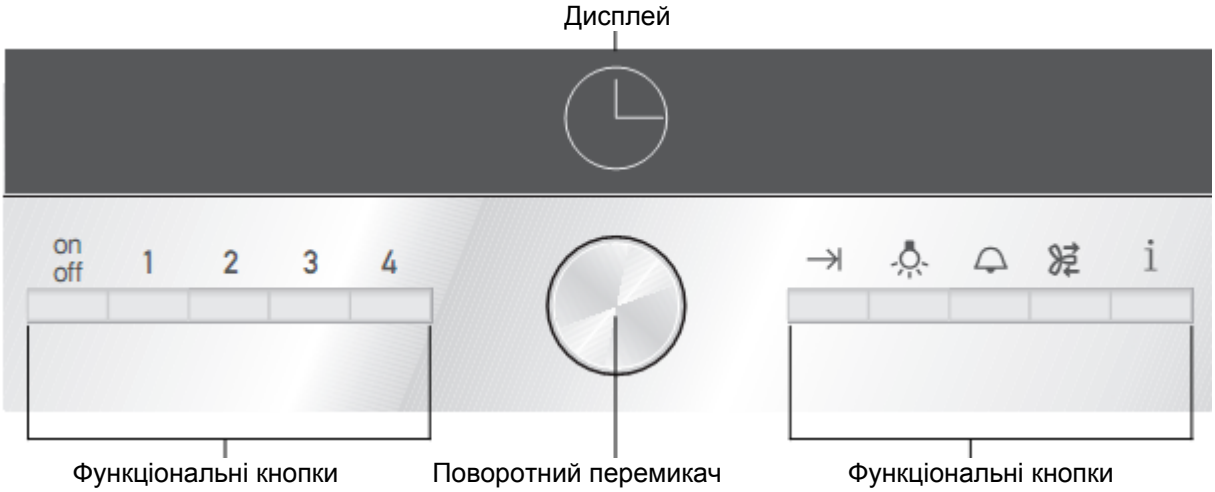

Функціональні кнопки

Позначення	Призначення
on off	Увімкнення й вимкнення витяжки
1	Увімкнення вентилятора на рівні 1
2	Увімкнення вентилятора на рівні 2
3	Увімкнення вентилятора на рівні 3
4	Увімкнення вентилятора на рівні 4 (інтенсивний режим роботи)
→|	Встановлення часу залишкового ходу вентилятора
	Увімкнення/вимкнення освітлення
	Налаштування таймера
	Увімкнення періодичної вентиляції
i	Коротке натиснення = запит інформації Утримання = відкриття або закриття меню зі стандартними налаштуваннями

Поворотний перемикач

Поворотний перемикач використовується для зміни запропонованих або встановлених значень. Поворотний перемикач передбачає втискання – його необхідно натиснути, щоб зафіксувати у певному положенні.

Дисплей

Дисплей ділиться на кілька зон:

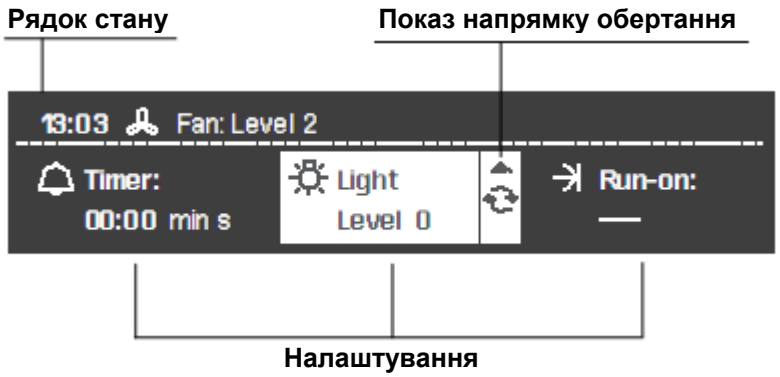

Рядок стану

У рядку стану виводиться інформація про час, поточний режим вентилятора та текстові повідомлення.

Налаштування

У зоні налаштувань виводяться запропоновані значення, які можна змінити. Активні налаштування підсвічуються.

Натиснення відповідної функціональної клавіші дозволяє перейти з одного пункту до іншого.

Показ напрямку обертання

= поворотний перемикач повертається за годинниковою стрілкою
= поворотний перемикач повертається проти годинникової стрілки

Якщо показано обидві стрілочки , поворотний перемикач можна повертати у будь-якому напрямку.

Стандартні налаштування

УВАГА

Перш ніж увімкнути витяжку ознайомтеся із вказівками і застереженнями у розділі «Вказівки з техніки безпеки».

За необхідності, можна змінити мову текстових повідомлень. Стандартно вибрано німецьку мову.

Зміни стандартних налаштувань наберуть сили лише після вимкнення витяжки.

Кожну зміну налаштувань можна зберегти шляхом утримування кнопки i. Скасувати зміну можна за допомогою кнопки on off.

Зміна мови

1. Натисніть кнопку i та утримуйте її приблизно впродовж 3 секунд. Відкриється меню «Standard settings» (Стандартні налаштування). Загориться пункт «Language» (Мова).

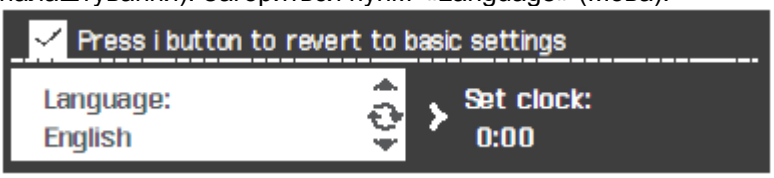

2. Виберіть мову за допомогою поворотного перемикача.

3. Натисніть кнопку i для переходу до наступного пункту налаштувань.

Налаштування часу

Пункт «Set time» (Налаштування часу) підсвічений.

1. Встановіть час за допомогою поворотного перемикача.

2. Натисніть кнопку i для переходу до наступного пункту налаштувань.

Тривалість звукового сигналу

Пункт «Acoustic signal duration» (Тривалість звукового сигналу) підсвічений.

1. За допомогою поворотного перемикача налаштуйте тривалість звукового сигналу (коротка, середня чи довга).

2. Натисніть кнопку i для переходу до наступного пункту налаштувань.

Звук кнопок

Пункт «Button sound» (Звук кнопок) підсвічений.

1. За допомогою поворотного перемикача увімкніть або вимкніть звук кнопок.

2. Натисніть кнопку i для переходу до наступного пункту налаштувань.

Яскравість дисплея

Пункт «Display brightness» (Яскравість дисплея) підсвічений.

1. За допомогою поворотного перемикача налаштуйте яскравість (ніч, середня яскравість, день).

2. Натисніть кнопку i для переходу до наступного пункту налаштувань.

Контраст

Пункт «Contrast» (Контраст) підсвічений.

1. За допомогою поворотного перемикача налаштуйте контраст.

2. Натисніть кнопку i для переходу до наступного пункту налаштувань.

Індикація часу

Пункт «Clock display» (Індикація часу) підсвічений.

1. За допомогою поворотного перемикача увімкніть або вимкніть індикацію часу або виберіть спосіб його показу.

УВАГА

Зверніть увагу на те, що при вимкненій індикації часу показ годинника не відбувається як в неробочому, так і в робочому режимі витяжки.

2. Натисніть кнопку i для переходу до наступного пункту налаштувань.

Стандартні налаштування

Таймер

Пункт «Timer» (Таймер) підсвічений.

1. За допомогою поворотного перемикача встановіть потрібний час.
2. Натисніть кнопку i для переходу до наступного пункту налаштувань.

Встановлення додаткового часу роботи

Пункт «Run-on time» (Залишковий хід вентилятора) підсвічений.

1. За допомогою поворотного перемикача встановіть потрібний час.
2. Натисніть кнопку i для переходу до наступного пункту налаштувань.

Встановлення часу періодичної вентиляції

Пункт «Intermittent time» (Інтервальне увімкнення) підсвічений.

1. За допомогою поворотного перемикача встановіть час інтервального увімкнення витяжки.
2. Натисніть кнопку i для переходу до наступного пункту налаштувань.

Витяжний режим / режим циркуляції повітря

Витяжка може використовуватися у витяжному режимі або в режимі циркуляції повітря.

1. Виберіть пункт «Exhaust air/Circulating air» (Витяжний режим/режим циркуляції повітря).
2. За допомогою поворотного перемикача встановіть режим роботи.

3. Натисніть кнопку i для переходу до наступного пункту налаштувань.

Показ марочного логотипа

Марочний логотип можна ввімкнути або вимкнути.

1. Виберіть пункт «Display/brand logo» (Показ марочного логотипа).
2. За допомогою поворотного перемикача налаштуйте показ.

Підтвердження стандартних налаштувань

Натисніть кнопку i та утримуйте її приблизно впродовж 3 секунд. Зміни у стандартні налаштування внесено.

Увімкнення вентилятора і вибір його налаштувань

Рекомендується включати витяжку на початку приготування страви і вимикати через кілька хвилин після завершення приготування. Це дозволить забезпечити найбільш ефективне виведення кухонних випарів.

Натисніть кнопку on off. Витяжка автоматично вмикає вентилятор на рівні 2.

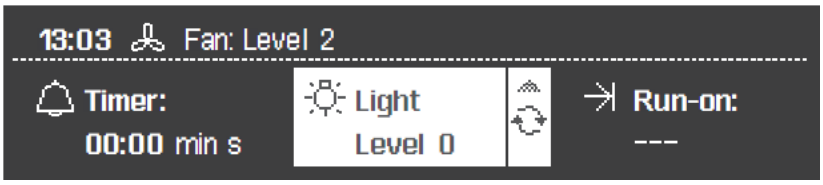

За допомогою відповідної функціональної кнопки (1-3) виберіть потрібний рівень роботи вентилятора.

Вимкнення вентилятора

Натисніть кнопку on off.

Інтенсивний рівень (вентилятор на рівні 4)

Максимальна продуктивність забезпечується на інтенсивному рівні. Її можна включати, якщо тимчасово відбувається особливо сильне утворення кухонних випарів або запахів.

Натисніть функціональну кнопку 4.

Якщо інтенсивний рівень не відмінити вручну, вентилятор автоматично переключиться на рівень 2 через 10 хвилин.

Залишковий хід вентилятора

Натисніть кнопку →|.

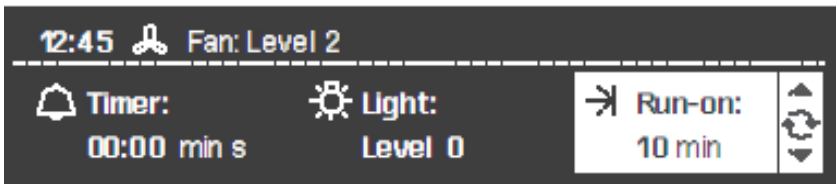

Вентилятор продовжує працювати у вибраному режимі впродовж заданого часу. Після цього вентилятор автоматично вимикається.

Освітлення

Освітлення можна вмикати і вимикати незалежно від вентилятора.

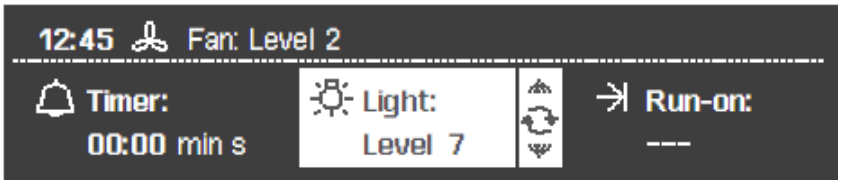

1. Натисніть кнопку . Загориться пункт «Light» (Освітлення).
2. За допомогою поворотного перемикача встановіть потрібну яскравість освітлення.

Вибране значення яскравості освітлення буде показане на дисплеї.

УВАГА

Заміна несправних світлодіодних ламп повинна здійснюватися лише виробником, його сервісною службою або відповідно кваліфікованими фахівцями.

Налаштування таймера

Таймер працює незалежно від витяжки.

1. Натисніть кнопку . На дисплеї з'явиться попередньо встановлений час роботи таймера.

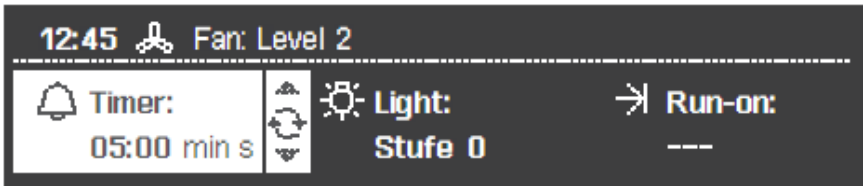

2. Час роботи таймера змінюється за допомогою поворотного перемикача.
3. Час спливає автоматично.

Відлік часу показується на дисплеї.

По завершенні відліку часу звучить сигнал. Щоб перервати звучання сигналу, натисніть кнопку .

Періодична вентиляція

Періодична вентиляція використовується для провітрювання кухні впродовж заданого часу 1 раз на годину.

1. Виберіть рівень роботи вентилятора (окрім рівня 4).

2. Натисніть кнопку . Загориться пункт «Intermittent» (Періодична вентиляція).

Періодична вентиляція вмикається автоматично. Після закінчення заданого часу дисплей повертається у режим очікування.

Індикація насичення Жирові фільтри

Інформацію про стан жирових фільтрів можна отримати, натиснувши кнопку "Інформація". Це можна зробити лише при ввімкненій витяжці.

Натисніть кнопку i.

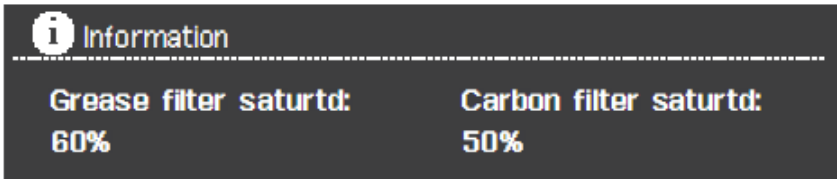

УВАГА

Індикацію насичення жирових фільтрів можна скинути, не доходячи до рівня 100%.

1. Натисніть кнопку i ще раз. Зона налаштувань підсвічена.
2. За допомогою поворотного перемикача встановіть значення насичення на 0%..

Якщо кнопка i горить і звучить сигнал при вимкненій витяжці, це свідчить про 100%-ве насичення жирових фільтрів.

1. Почистіть жирові фільтри або замініть фільтр з активованим вугіллям.

2. Переведіть індикатор у положення «yes» (так).

3. Підтвердьте цю дію за допомогою кнопки i.

ДОГЛЯД ЗА ВИТЯЖКОЮ

▷ Відповідні засоби для чищення приладу та догляду за ним можна придбати у центрі обслуговування споживачів або інтернет-магазині (див. на обкладинці).

Поверхні приладу

УВАГА: дотримуйтеся умов гарантії у гарантійному талоні, що додається.

▷ Поверхні та елементи керування приладу чутливі до подряпин. Тому дотримуйтеся таких вказівок із чищення:
- Не чистьте витяжку сухими ганчірками, абразивними губками, знежирювачами, а також засобами, що містять пісок, соду, кислоти, хлориди та інші агресивні речовини.
- Чистьте поверхні приладу й елементи керування тільки м'якою вологою ганчіркою, миючим засобом або м'яким засобом для чищення вікон.
- Не зіскрібайте присохлий бруд, а змивайте вологою ганчіркою.
- Під час чищення елементів керування слідкуйте, щоб волога не потрапила в електроніку.

УВАГА: чистьте поверхні з нержавіючої сталі лише в напрямку шліфування!
Для чищення кнопок управління не використовуйте засіб для миття нержавіючої сталі!

Металеві жирові фільтри

▷ Металеві сітчасті жирові фільтри вбирають частки жиру, які містяться в кухонних випарах.

▷ Фільтрувальні сітки виготовлені з вогнестійкого металу.

⚠ НЕБЕЗПЕКА ЗАЙМАННЯ

У міру насичення фільтрів залишками жирів збільшується ризик займання. Це може також негативно вплинути на роботу витяжки.

▷ Своєчасне чищення жирового фільтра дозволить уникнути небезпеки займання.

▷ Під час чищення жирових фільтрів вологою ганчіркою усувайте відкладення жиру у доступних місцях витяжки.

Чищення металевих жирових фільтрів ...

▷ При нормальній експлуатації витяжки (щоденно від 1 до 2 годин) металеві жирові фільтри потрібно чистити один раз на місяць.

... у посудомийній машині

▷ Металеві жирові фільтри можна чистити у посудомийній машині. Це може призвести до незначної зміни забарвлення фільтрів, але не вплине на їх роботу.

▷ Фільтри повинні вільно лежати у посудомийній машині. Вони не можуть бути затиснуті.

УВАГА: сильно забруднені металеві жирові фільтри не можна мити в посудомийній машині разом із посудом.

... вручну

▷ При митті фільтрів вручну спочатку замочіть їх у гарячому миючому розчині, потім почистіть щіткою, ретельно прополощіть і дайте воді стекти.

▷ Не використовуйте агресивні, кислотні або їдкі миючі засоби.

▷ Особливо стійкі забруднення ми рекомендуємо чистити спеціальним аерозолем, який розчиняє жир. Його можна замовити в інтернет-магазині.

▷ Перш ніж знімати чи вставляти жирові фільтри ознайомтеся із вказівками і застереженнями у розділі «Вказівки з техніки безпеки»!

Зняття і вставлення металевих сітчастих жирових фільтрів

1. Натисніть фіксатори та опустіть жирові фільтри. При цьому іншою рукою притримуйте фільтри знизу.

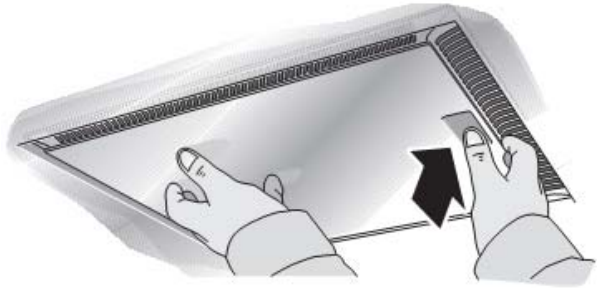

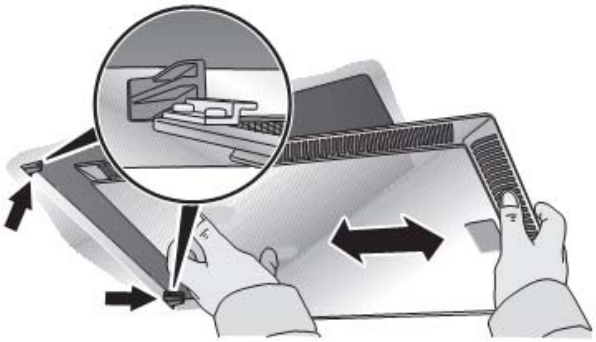

(для витяжок із виведенням повітря по периметру)

2. Почистіть жирові фільтри.
3. Вставте почищені жирові фільтри на місце.

▷ Фільтри з активованим вугіллям поглинають пахучі речовини у режимі циркуляції повітря.

Встановлення і зняття фільтрів з активованим вугіллям

1. Зніміть жирові фільтри (див. пункт «Зняття і вставлення металевих сітчастих жирових фільтрів»).

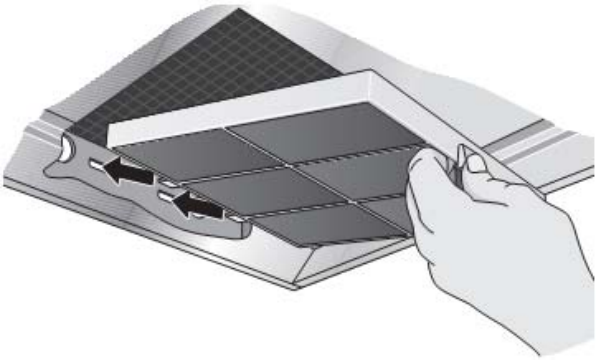

2. Вставте фільтр з активованим вугіллям.
3. Защепіть язичок.
4. Вставте жирові фільтри на місце (див. пункт «Зняття і вставлення металевих сітчастих жирових фільтрів»).

Заміна фільтра з активованим вугіллям

▷ При нормальній експлуатації витяжки (щоденно від 1 до 2 годин) фільтри з активованим вугіллям слід міняти приблизно два рази на рік.

▷ Фільтр з активованим вугіллям можна придбати у спеціалізованих магазинах, центрі обслуговування споживачів або в інтернет-магазині (див. розділ «Додаткове приладдя»). Використовуйте лише оригінальні фільтри.

▷ Фільтри з активованим вугіллям не містять жодних забруднювальних речовин. Їх утилізують як побутові відходи.

Інструкція з монтажу

▷ Перш ніж розпочати монтаж ознайомтеся із вказівками і застереженнями у розділі «Вказівки з техніки безпеки»!

Витяжний режим

▷ Витяжне повітря спрямовується догори через витяжну трубу або безпосередньо через зовнішню стіну за межі приміщення.

УВАГА: витяжне повітря не можна виводити через робочий димохід, який використовується для виведення диму або відпрацьованих газів, або через шахту, що використовується для вентиляції приміщень, в яких встановлене опалювальне обладнання.

▷ Перед відведенням повітря через димохід, який не експлуатується, необхідно одержати дозвіл відповідного інженера-теплотехніка.

▷ При відведенні повітря потрібно дотримуватися офіційних інструкцій і нормативних положень (напр., місцеві будівельні норми).

▷ Якщо повітря відводиться через зовнішню стіну, у неї необхідно встановити настінну вентиляційну телескопічну трубу.

Для забезпечення оптимальної роботи витяжки необхідно використовувати:

– короткі і прямі витяжні труби;
– труби з найбільшим можливим внутрішнім діаметром.

▷ Якщо не можна уникнути використання трубних колін, простежте за тим, щоб вони мали максимально можливий радіус.

УВАГА: використання довгих, шорстких витяжних труб, великої кількості трубних колін або труб діаметром менше 150 мм призводить до відхилення від оптимального рівня відведення повітря та посилення шумів.

▷ Для прокладання витяжного повітроводу необхідно використовувати тільки труби та шланги з негорючого матеріалу.

▷ Виробник витяжок не розглядає скарги, пов’язані з проектом і планом системи трубопроводів.

З’єднання труб

▷ Діаметр витяжних труб не повинен бути меншим 150 мм.

▷ **Круглі труби**:
Ми рекомендуємо внутрішній діаметр 150 мм. Мінімальний внутрішній діаметр – принаймні 120 мм.

▷ **Труби прямокутного перерізу** повинні мати таку ж площу внутрішнього перерізу, як і круглі труби.
Вони не повинні мати жодних гострих згинів.
для Ø 150 мм. – прибл. 177 см^2
для Ø 120 мм. – прибл. 113 см^2

▷ **Якщо труби мають різні діаметри:** скористайтесь ущільнювальною стрічкою.

Приєднання витяжної труби діаметром 150 мм (рекомендований розмір)

▷ Приєднайте витяжну трубу безпосередньо до повітряного патрубка та належним чином загерметизуйте. У разі використання алюмінієвої труби зону приєднання необхідно попередньо зачистити.

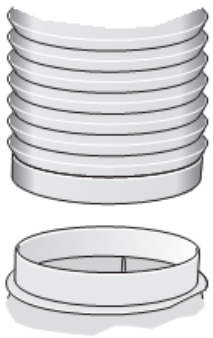

Приєднання витяжної труби діаметром 120 мм

▷ Вставте редукційний перехідник безпосередньо на повітряний патрубок.

▷ До перехідника приєднайте витяжну трубу.

▷ Обидва місця з'єднання належним чином загерметизуйте.

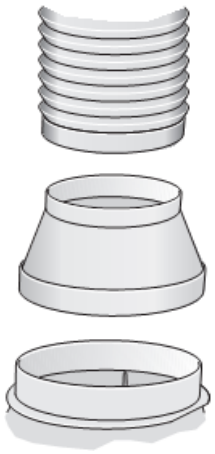

Підключення до джерела живлення

▷ Перш ніж підключити витяжку до джерела живлення ознайомтеся із вказівками і застереженнями у розділі «Вказівки з техніки безпеки»!

▷ Витяжка повинна підключатися до електромережі тільки кваліфікованим електриком, який ознайомлений зі всіма приписами місцевого підприємства електропостачання.

⚠ **НЕБЕЗПЕКА ОТРИМАННЯ ТРАВМ**
З міркувань безпеки заміна пошкодженого шнура живлення повинна здійснюватися виробником або його сервісною службою, або відповідно кваліфікованими фахівцями.

▷ Витяжку слід підключати тільки до заземленої розетки, встановленої відповідно до чинних правил.

▷ По можливості розетку із заземленням слід розташовувати безпосередньо за обшивкою витяжної труби.
– Розетка із заземленням повинна підключатися через окреме електричне коло.
– Якщо до розетки із заземленням немає доступу після монтажу витяжки, необхідно встановити розмикальний пристрій – як у разі фіксованого підключення витяжки до мережі.

У разі необхідності фіксованого підключення витяжки до мережі

▷ З боку мережі живлення повинен бути встановлений розмикальний пристрій. Як розмикальний пристрій можна використовувати перемикач із мінімальною відстанню між контактами 3 мм і відключенням всіх полюсів. Сюди відносяться автоматичні вимикачі, запобіжники і контактори.

Електричні характеристики

Необхідні дані можна знайти на паспортній табличці всередині витяжки після зняття жирового фільтра.

Довжина шнура живлення: прибл. 1,30 м.

Ця витяжка відповідає правилам ЄС щодо подолання радіозавад.

Монтаж

Ця витяжка призначена для монтажу на стелі кухні або на міцній навісній стелі.

▷ Під час монтажу може виникнути необхідність у встановленні додаткового обладнання.

▷ Забезпечте мінімальну відстань між плитою та витяжкою (див. розділ «Вказівки з техніки безпеки»)!

▷ Не пошкодьте делікатні поверхні!

Підготовка стелі

⚠ **НЕБЕЗПЕКА ОТРИМАННЯ ТРАВМИ, ПОШКОДЖЕННЯ МАЙНА**

Перед свердлінням потрібних отворів переконайтеся у відсутності під штукатуркою електричних та інших проводів.

▷ Стеля повинна бути рівною і горизонтальною.

▷ Гвинти та дюбелі, що входять до комплекту витяжки, підходять для стелі з бетону або природного каменю. Для стель іншої конструкції використовуйте відповідні засоби кріплення.
Стеля повинна мати достатню несучу здатність.

▷ Прослідкуйте, щоб глибина просвердлених отворів відповідала довжині гвинтів.
▷ Пересвідчіться у надійності дюбелів.

Максимальна вага у кг: 50

Ми зберігаємо за собою право на зміну конструкції у зв'язку з технічними вдосконаленнями.

Монтаж верхньої частини несучого каркаса

1. Перед монтажем визначте загальну висоту несучого каркаса і позначте місця для отворів під гвинти. Висота несучого каркаса регулюється кроками у 20 мм.
   Загальна висота визначається з урахуванням висоти стелі, висоти стільниці та відповідної відстані між плитою та витяжкою.
2. На стелі позначте центр витяжки.
3. За допомогою шаблону, що входить до комплекту, позначте на стелі місця для гвинтів.

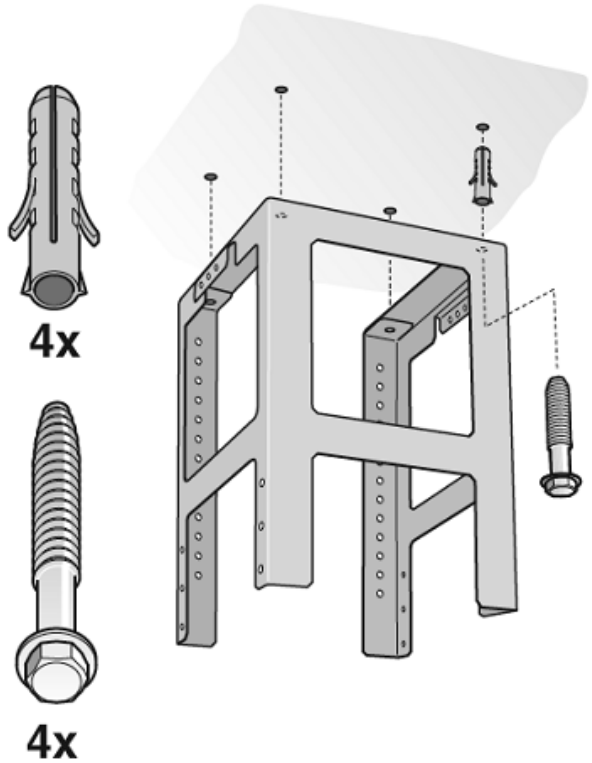

4. Просвердліть 4 отвори діаметром 8 мм і вставте дюбелі врівень зі стелею.
5. 4 гвинтами прикріпіть верхню частину несучого каркаса до стелі.
6. Перевірте правильність положення несучого каркаса. Середня скоба визначає потрібну сторону. Вона повинна бути спрямована в бік панелі керування плити.

Монтаж нижньої частини несучого каркаса

▷ Прикріпіть верхню і нижню частини несучого каркаса 10 гвинтами на вказаній загальній висоті (місця для отворів можна подивитися на рисунку).

▷ Перевірте правильність положення нижньої частини несучого каркаса. Відкрита сторона повинна бути з боку панелі керування плити.

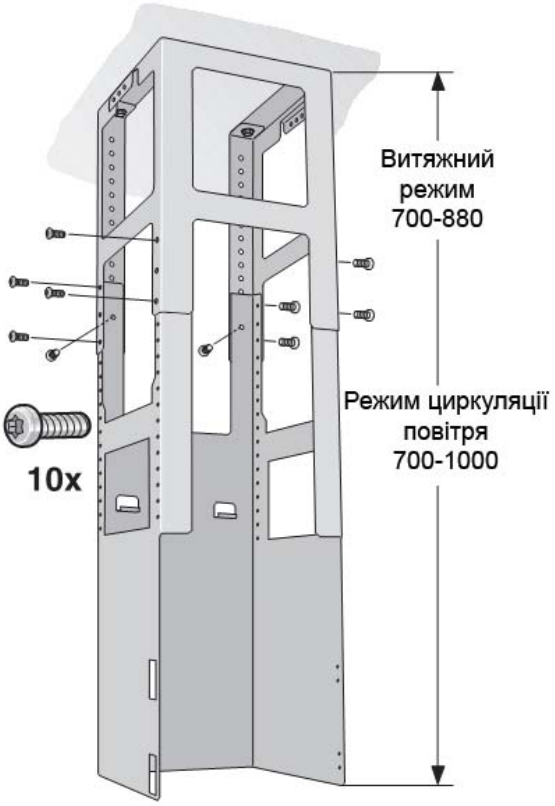

УВАГА: згодом можна вирівняти несучий каркас, послабивши гвинти кріплення на стелі.

Монтаж витяжки

1. Закріпіть витяжку на несучому каркасі знизу. Не затисніть шнур живлення!
2. Прикріпіть витяжку до несучого каркаса 2 кріпильними гвинтами.

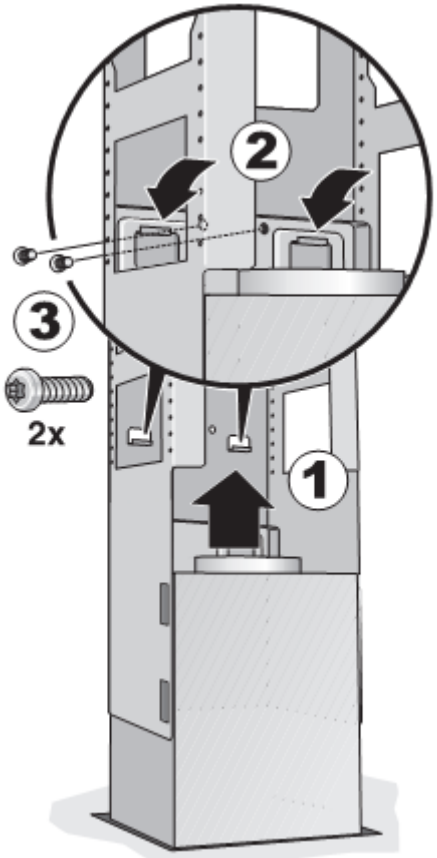

3. Встановіть фіксуючу скобу і надійно її закрутіть.

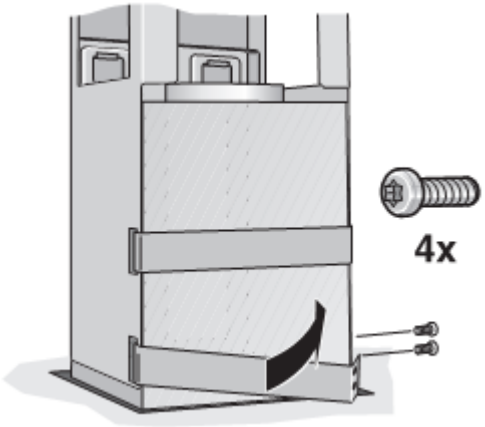

4. Приєднайте труби.
5. Підключіть електроживлення.

Монтаж обшивки витяжної труби

⚠ **НЕБЕЗПЕКА ОТРИМАННЯ ТРАВМ**
Внутрішні сторони обшивки витяжної труби можуть мати гострі краї. Під час виконання монтажних робіт ми рекомендуємо надягати захисні рукавиці.

1. Розділіть секції обшивки витяжної труби. Для цього зніміть клейку стрічку.
2. Зніміть захисну плівку з обох секцій обшивки витяжної труби.
3. Приєднайте обидві частини верхньої секції обшивки витяжної труби до витяжки і скріпіть їх.

УВАГА: захищайте витяжку від пошкоджень. Намагайтеся не залишати подряпин на делікатних поверхнях.

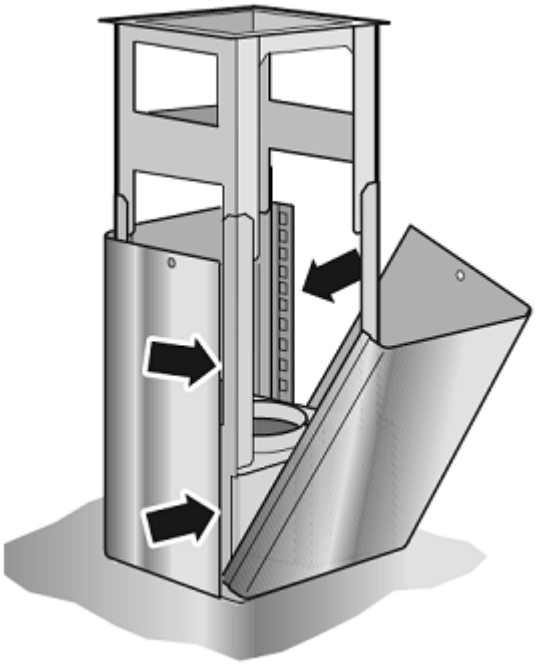

4. Посуньте верхню секцію обшивки вгору і закріпіть 2 гвинтами.

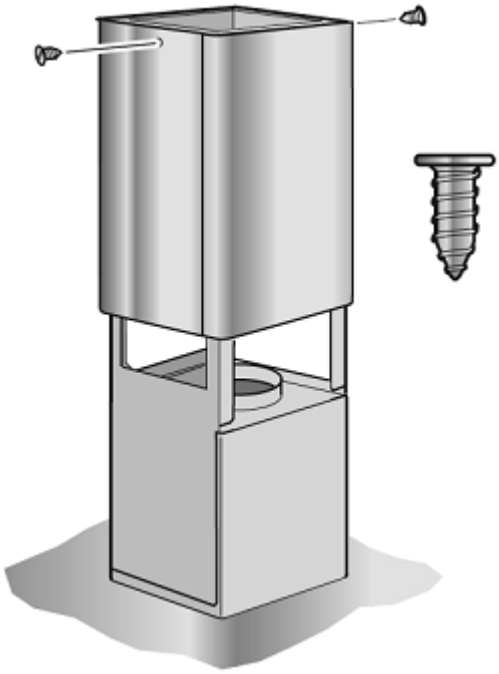

5. Вставте обидві частини нижньої секції обшивки витяжної труби і скріпіть їх.

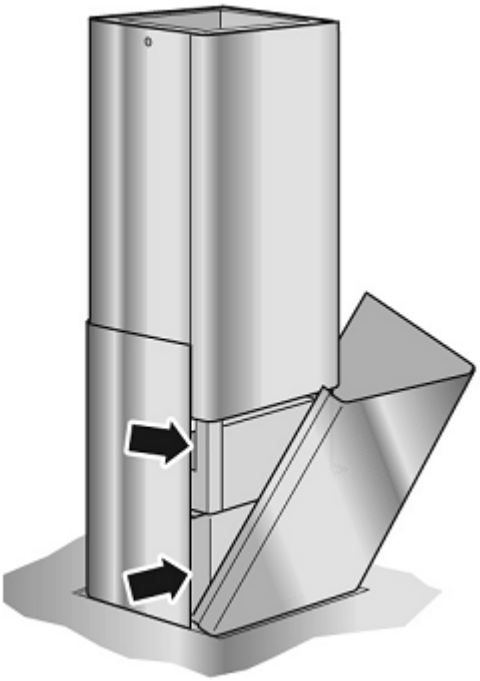

Гарантія виробника
Якщо Вам необхідна інформація або обслуговування, якщо у Вас виникла проблема, відвідайте веб-сайт компанії SIEMENS: www.siemens-home.com.ua або зверніться до Центру обслуговування клієнтів SIEMENS у Вашій країні (телефон можна знайти на гарантійному талоні). Якщо у Вашій країні немає Центру обслуговування клієнтів, зверніться до місцевого дилера SIEMENS

Примітки

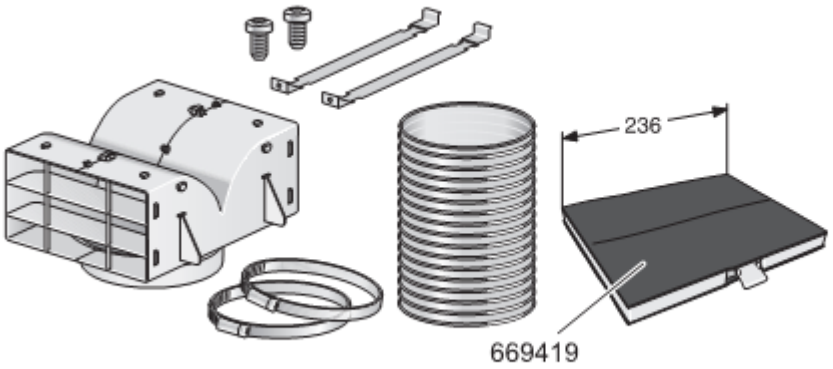	LZ52650
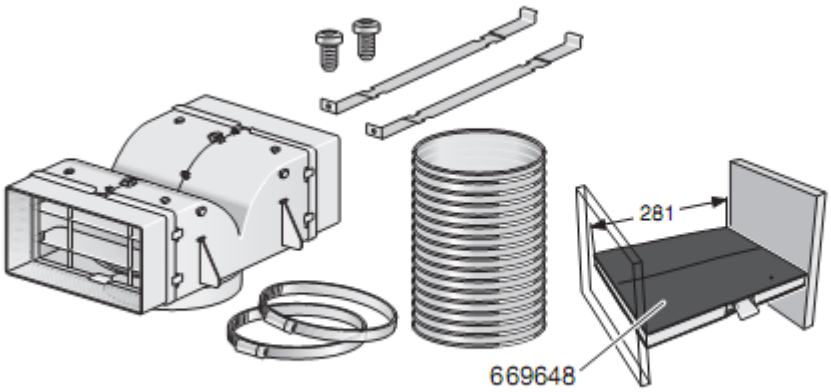	LZ52850